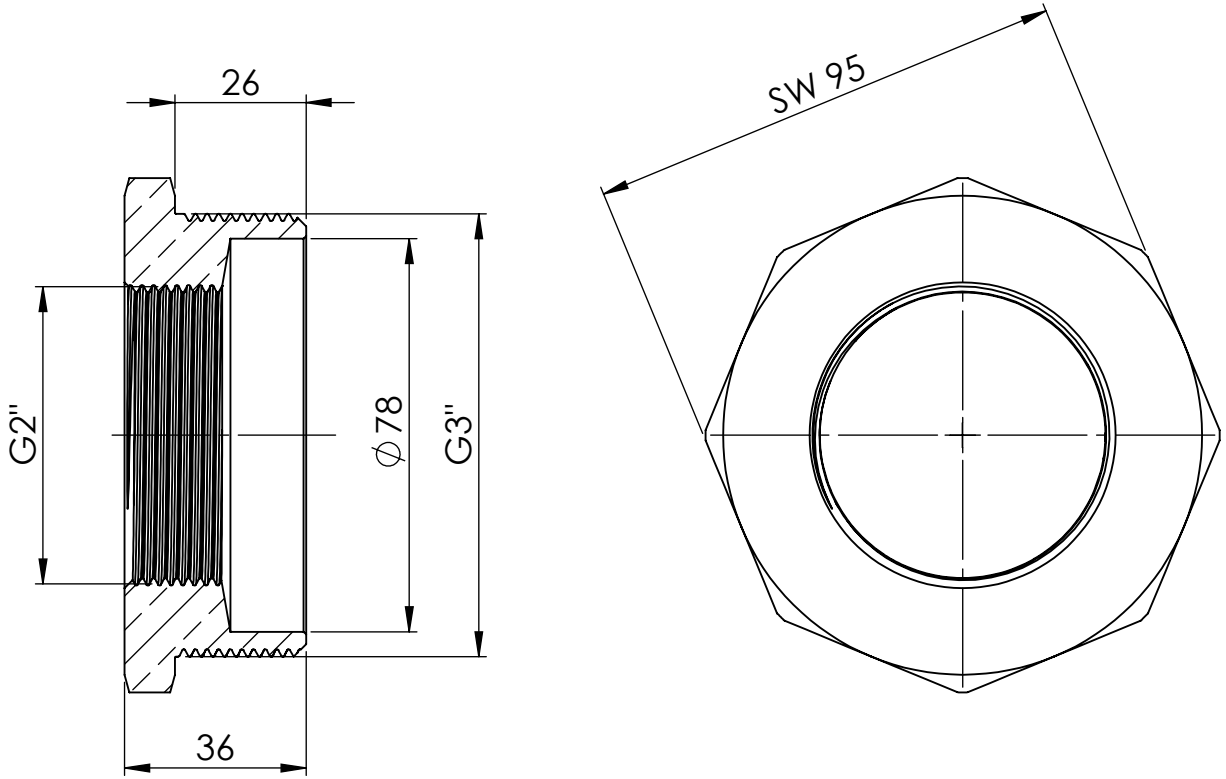


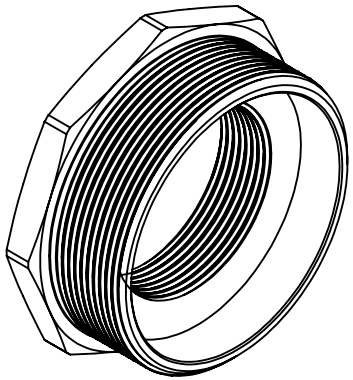

| | |
|---|---|
| Maßstab / Scale: 1:1.5 | |
| Material: | CW 614N (CuZn39Pb3) |
| Benennung / Designation: | **Reduziernippel kurz**<br>Reducing nipple short |
| Artikelnummer / item number: | **134466** |
| Typ-Nr.: | MS251K32 |
| Status | |
| Version | |
| Format | A4 |
| Blatt / von sheet / of | 2 / 2 |

RIEGLER
Schützenstraße 27, 72574 Bad Urach
Telefon: 07125 9497-0